Редуктор вертикальный крановый ВКУ – 765СПШ

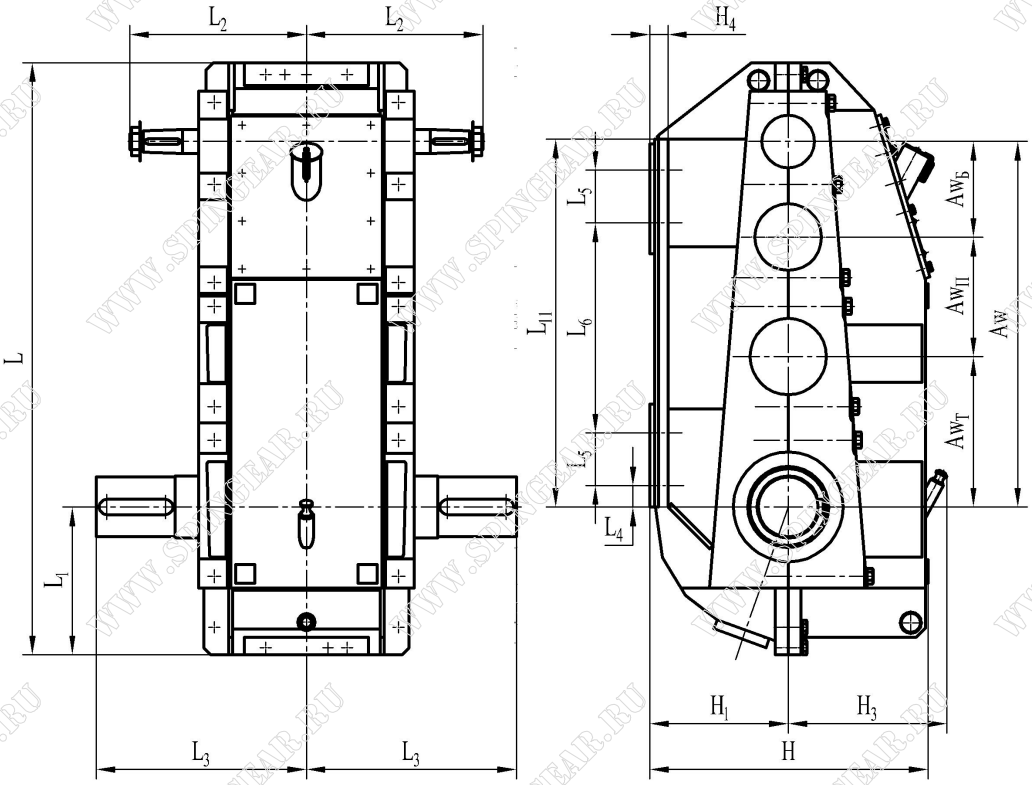

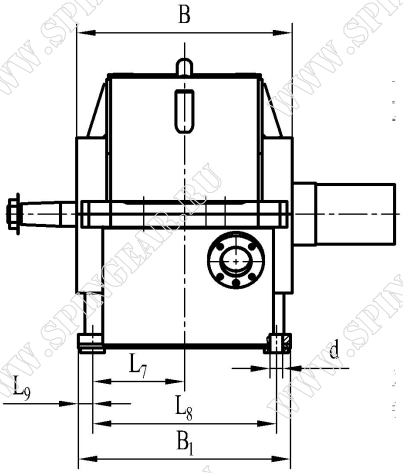

Варианты сборки редукторов.

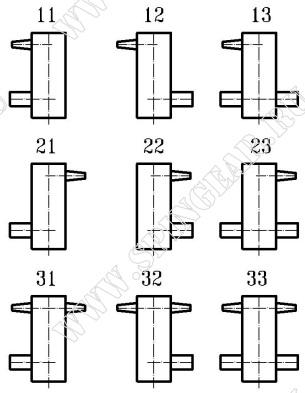

Размеры концов валов

Входной вал

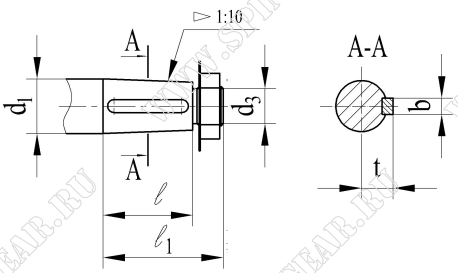

Выходной вал

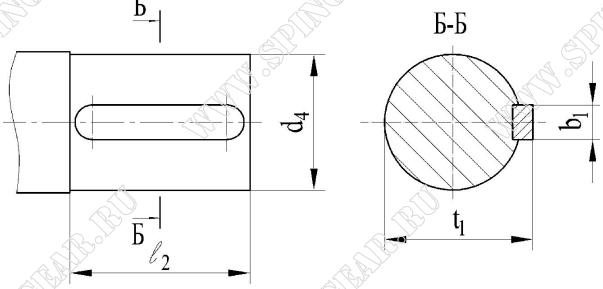

ООО «СПИН»
Адрес: РОССИЯ, г. Орел, ул. Комсомольская, д. 279, литер Б1, помещение 19
Тел.: (4862) 72-61-95, 72-61-76. Тел./факс: (4862) 72-60-93
www.spingear.ru www.ooo-спин.рф e-mail: info@spingear.ru

Основные технические характеристики

Типоразмер редуктора	Передаточное число u	Мт, Н*м	Масса редуктора, кг	Aw	Aw_T	$Aw_П$	$Aw_Б$
ВКУ – 765СПШ	18;20;22.4;25;28; 31.5;35.5;40;45;50; 56;63;71;80;90;100; 112;125;140	12200-14900	800-850	765	315	250	200

Габаритные и присоединительные размеры

Типоразмер редуктора	L	L_1	L_2	L_3	L_4	L_5	L_6	L_7	L_8	L_9
ВКУ – 765СПШ	1240	310	370	440	45	110	440	192.5	385	30

Типоразмер редуктора	L_{10}	L_{11}	B	B_1	B_2	H	H_1	H_2	H_3	H_4	d
ВКУ – 765СПШ	-	967	452	445	-	583	290	-	333	38	26

Размеры концов входных и выходных валов

Типоразмер редуктора	Входной вал						Выходной вал			
	d_1	d_3	l	l_1	t	b	d_4	b_1	l_2	t_1
ВКУ – 765СПШ	50	M36x3	82	110	26	12h9	125m6	32h9	165	136

Условное обозначение редуктора при заказе

Редуктор ВКУ – 765СПШ – 40 – 12 – У3

Тип редуктора
Общее межосевое расстояние, мм
Производитель (ООО «СПИН»)
Схема исполнения (шевронная)
Передаточное число
Схема сборки
Климатическое исполнение и категория размещения по ГОСТ 15150-69
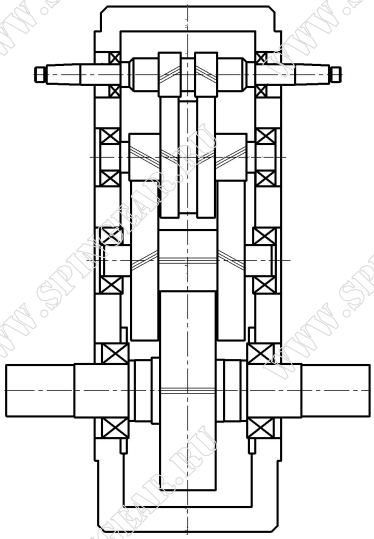
Примечание:
1.Возможно изготовление данного типа редуктора с передаточными числами, согласованными с заказчиком.