Редуктор вертикальный крановый ВК – 800СПР

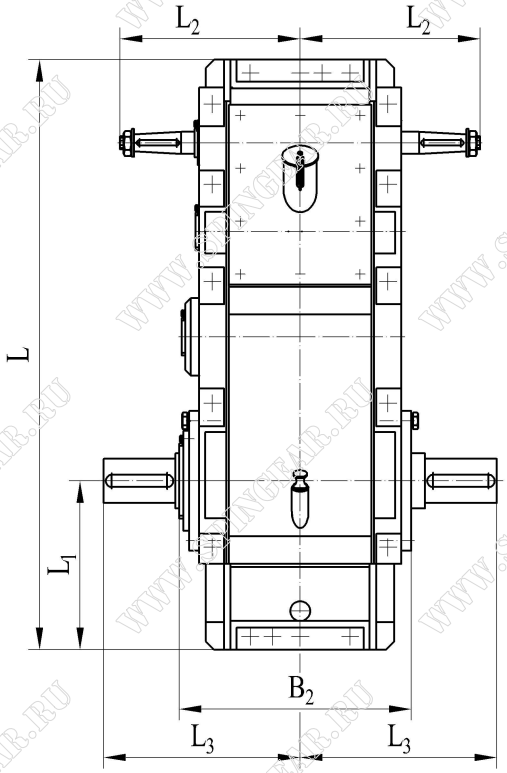

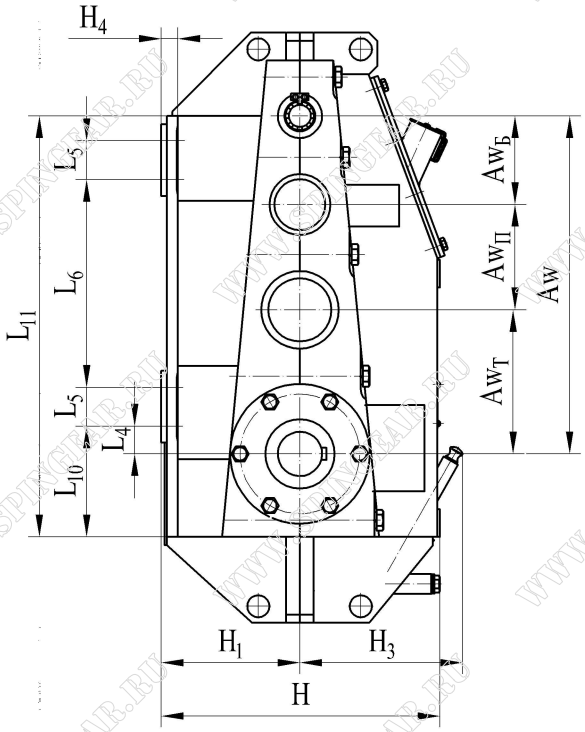

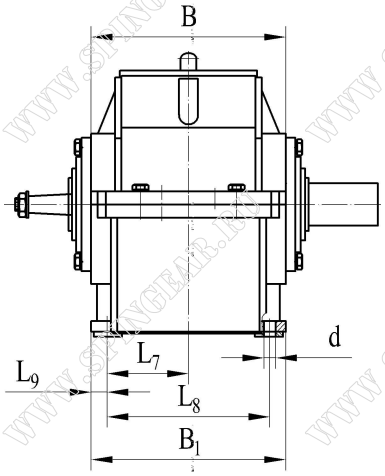

Варианты сборки редукторов.

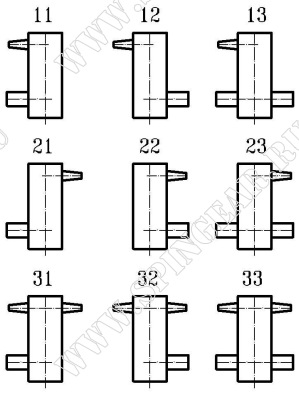

Размеры концов валов

Входной вал

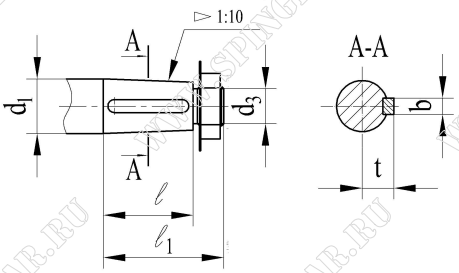

Выходной вал

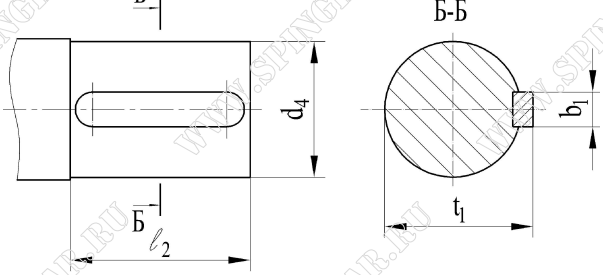

ООО «СПИН»
Адрес: РОССИЯ, г. Орел, ул. Комсомольская, д. 279, литер Б1, помещение 19
Тел.: (4862) 72-61-95, 72-61-76. Тел./факс: (4862) 72-60-93
www.spingear.ru www.ooo-спин.рф e-mail: info@spingear.ru

Основные технические характеристики

Типоразмер редуктора	Передаточное число u	Мт, Н*м	Масса редуктора, кг	Aw	Aw_T	$Aw_П$	$Aw_Б$
ВК – 800СПР	31.5;48;151	14300-16800	1080	800	340	260	200

Габаритные и присоединительные размеры

Типоразмер редуктора	L	L_1	L_2	L_3	L_4	L_5	L_6	L_7	L_8	L_9
ВК – 800СПР	1320	365	390	400	70	120	330	200	400	25

Типоразмер редуктора	L_{10}	L_{11}	B	B_1	B_2	H	H_1	H_2	H_3	H_4	d
ВК – 800СПР	273	913	450	450	490	648	325	-	374	45	25

Размеры концов входных и выходных валов

Типоразмер редуктора	Входной вал						Выходной вал			
	d_1	d_3	l	l_1	t	b	d_4	b_1	l_2	t_1
ВК – 800СПР	50	M36x3	82	110	28	16h9	95m6	28h9	126	103

Условное обозначение редуктора при заказе

Редуктор ВК – 800СПР – 31.5 – 12 – У3

Тип редуктора
Общее межосевое расстояние, мм
Производитель (ООО «СПИН»)
Схема исполнения (развернутая)
Передаточное число
Схема сборки
Климатическое исполнение и категория размещения по ГОСТ 15150-69
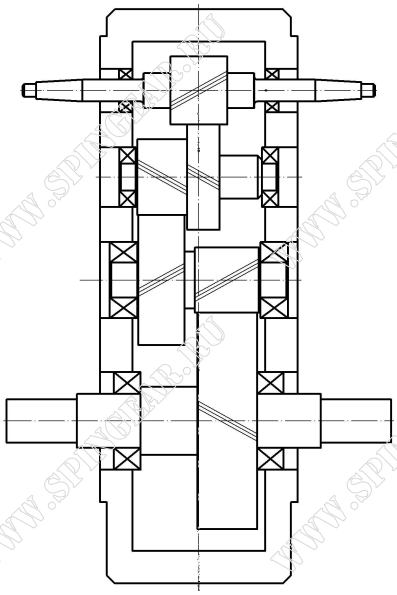
Примечание:
1.Возможно изготовление данного типа редуктора с передаточными числами, согласованными с заказчиком.