Редуктор коническо-цилиндрический горизонтальный Р-63СП

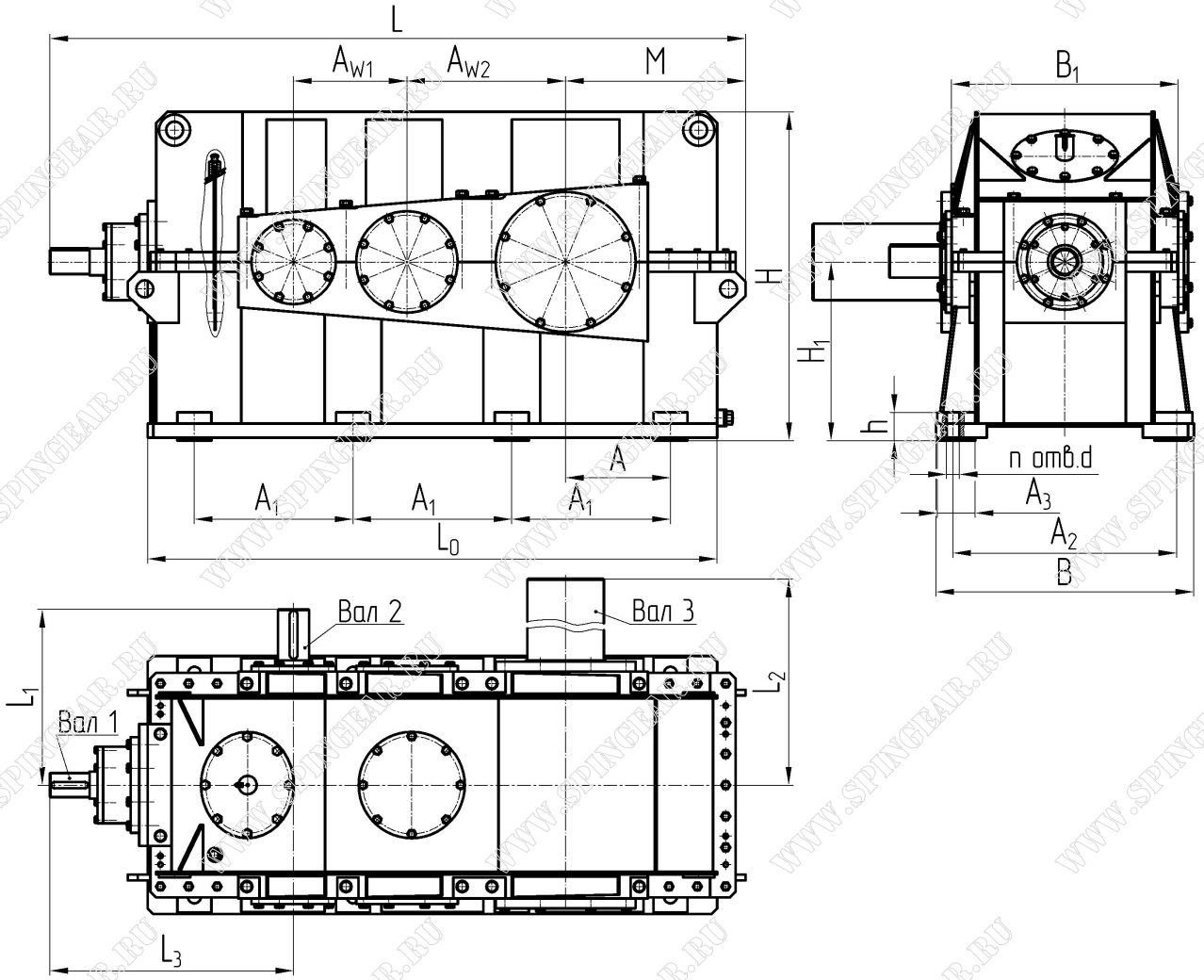

Основные технические характеристики

Типоразмер редуктора	Передаточное число u	Мт, Н*м	Масса редуктора, кг
Р-63СП	67,33	78000	4500

Концы входных и выходных валов

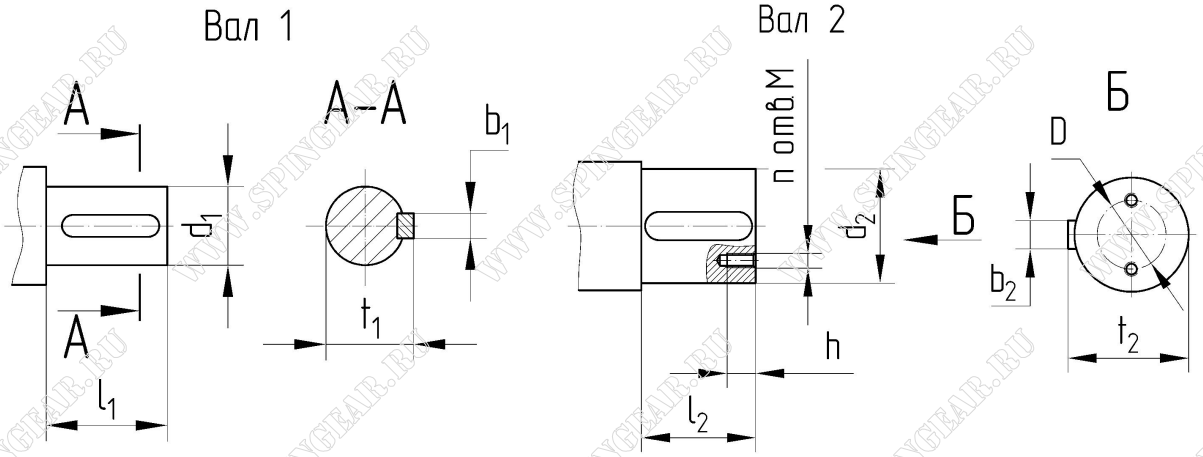

Вал 3

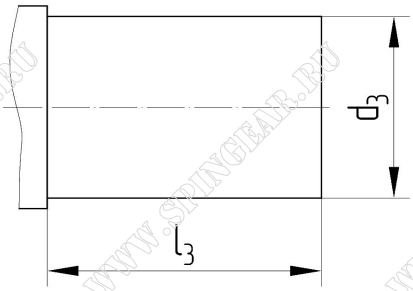

Условное обозначение редуктора при заказе

Р-63СП – 560 – 68 – 42 – 2 – У3

Тип редуктора
Производитель (ООО «СПИН»)
Суммарное межосевое расстояние, мм
Номинальное передаточное число
Схема сборки по ГОСТ 20373
Категория точности
Климатическое исполнение и категория размещения по ГОСТ 15150-69

Примечание:
1.Возможно изготовление данного типа редуктора с передаточными числами, согласованными с заказчиком.

Адрес: РОССИЯ, г. Орел, ул. Комсомольская, д. 279, литер Б1, помещение 19
Тел.: (4862) 72-61-95, 72-61-76. Тел./факс: (4862) 72-60-93
www.spingear.ru www.ooo-спин.рф e-mail: info@spingear.ru