Редуктор цилиндрический одноступенчатый горизонтальный ЦОН-550СПР

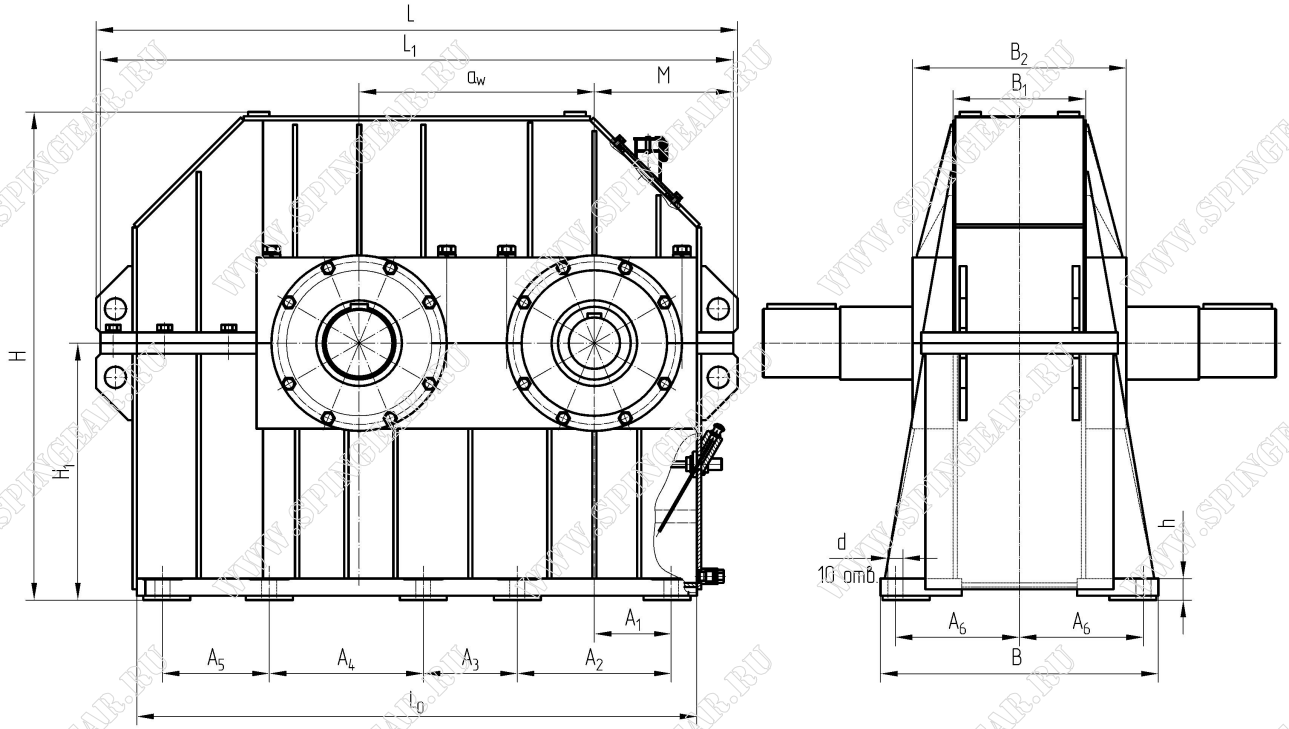

Концы входных и выходных валов

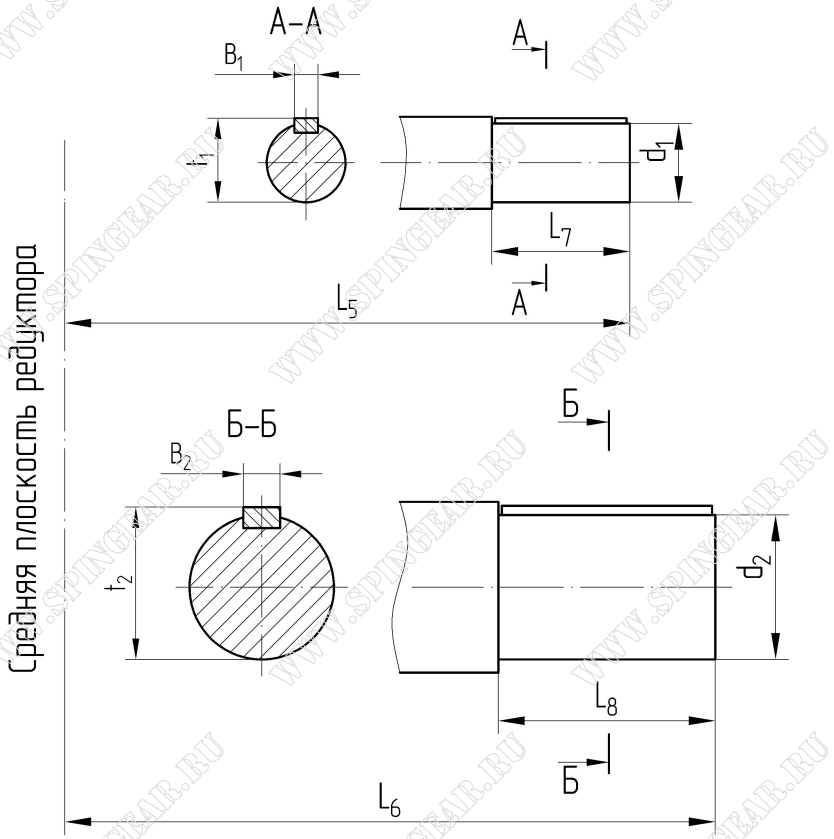

Варианты сборки редукторов

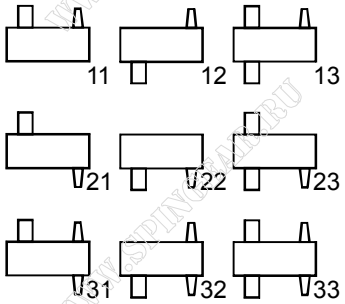

Основные технические характеристики

Типоразмер редуктора	Передаточное число u	Мт, Н*м	Масса редуктора, кг
ЦОН-550СПР	4,52*	12000	2600

* - по запросу заказчика возможно изготовление других передаточных чисел.

Условное обозначение редуктора при заказе

ЦОН – 550СПР – 4,52 – 33 – У2

Тип редуктора
Суммарное межосевое расстояние, мм
Производитель (ООО «СПИН»)
Схема исполнения (развернутая)
Передаточное число
Схема сборки по ГОСТ 20373
Климатическое исполнение и категория размещения по ГОСТ 15150-69

Адрес: РОССИЯ, г. Орел, ул. Комсомольская, д. 279, литер Б1, помещение 19
Тел.: (4862) 72-61-95, 72-61-76. Тел./факс: (4862) 72-60-93
www.spingear.ru www.ooo-спин.рф e-mail: info@spingear.ru