Редукторы цилиндрические горизонтальные двухступенчатые крановые Тип Ц2

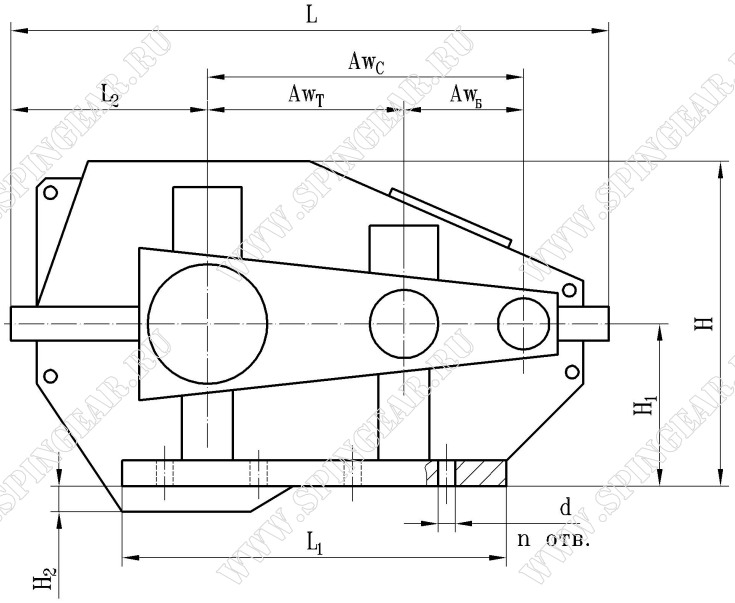

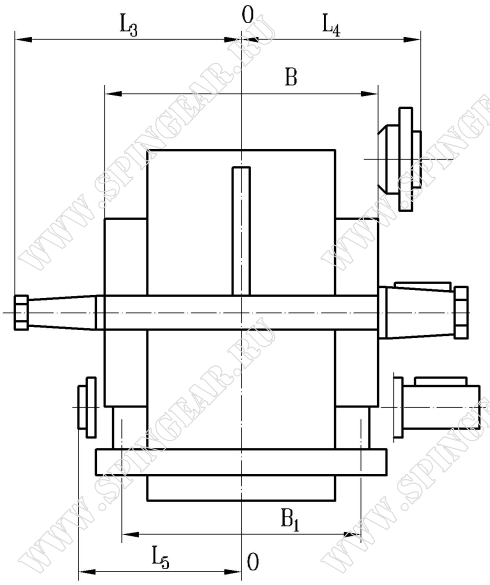

Размеры концов валов

Входной вал

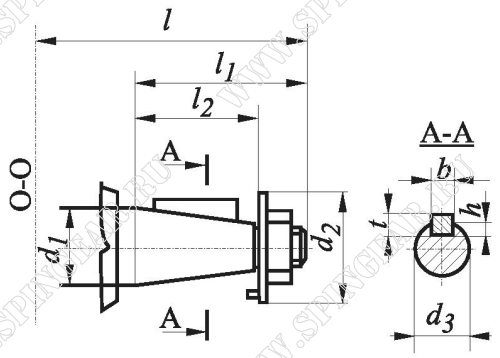

Выходной вал (форма К)

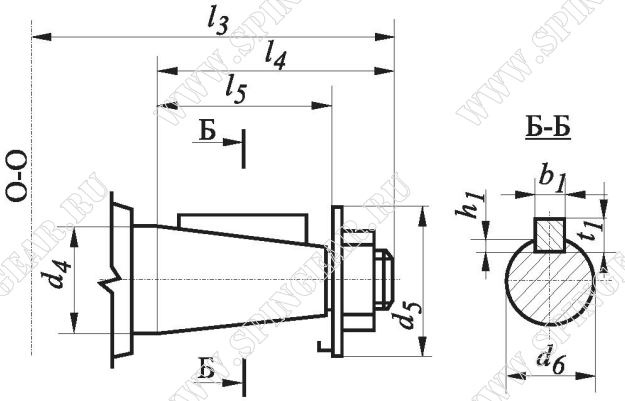

Выходной вал (форма Ц)

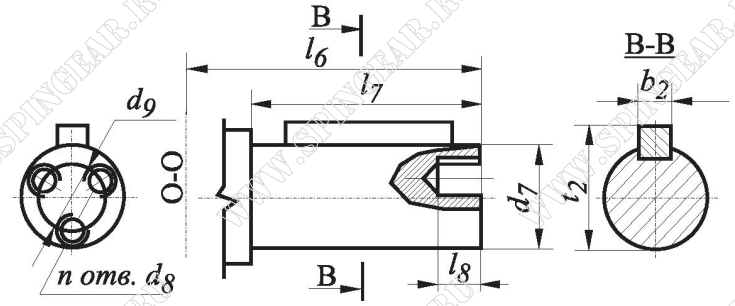

Выходной вал (форма М)

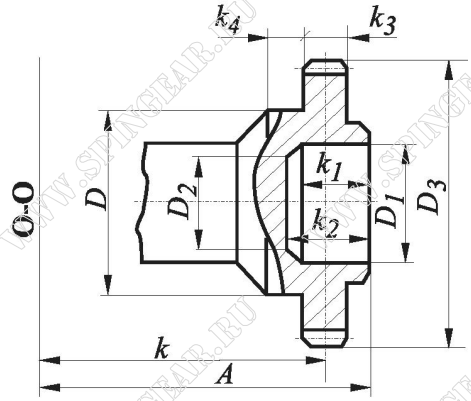

ООО «СПИН»
Адрес: РОССИЯ, г. Орел, ул. Комсомольская, д. 279, литер Б1, помещение 19
Тел.: (4862) 72-61-95, 72-61-76. Тел./факс: (4862) 72-60-93
www.spingear.ru www.ooo-спин.рф e-mail: info@spingear.ru

Варианты сборки редукторов

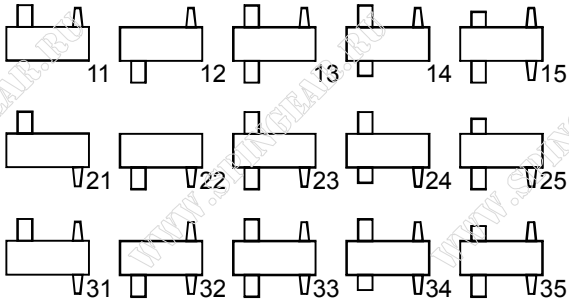

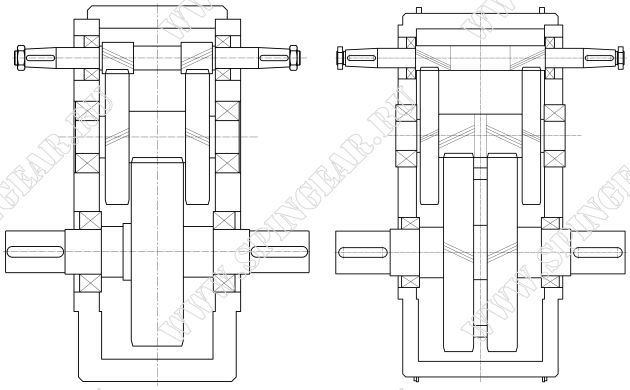

Основные технические характеристики

Типоразмер редуктора	Передаточное число u	Мт, Н*м	Масса редуктора, кг	Aw_C	Aw_T	$Aw_Б$
Ц2 – 250СПШ	8;10;12.5;16;20; 25;31.5;40;50	2500	86	250	150	100
Ц2 – 300СПШ		3400	138	300	175	125
Ц2 – 350СПШ		5800	210	350	200	150
Ц2 – 400СПШ		6500	315	400	250	150
Ц2 – 500СПШ		18000	500	500	315	185
Ц2 – 650СПШ		33500	1330	650	385	265
Ц2 – 750СПШ	8;10;12.5;16; 20;25;31.5	47500	1500-1600	750	450	300
Ц2 – 1000СПШ		100000	3700	1000	600	400

Габаритные и присоединительные размеры

Типоразмер редуктора	L	L_1	L_2	L_3	L_4	L_5	B	B_1	H	H_1	H_2	d	n
Ц2 – 250СПШ	515	285	247	220	198	145	260	210	310	160	-	22	4
Ц2 – 300СПШ	620	350	275	255	227	165	300	250	362	190	-	26	4
Ц2 – 350СПШ	700	400	300	300	255	180	330	280	409	212	-	26	6
Ц2 – 400СПШ	805	500	340	325	280	205	380	320	505	265	-	33	6
Ц2 – 500СПШ	985	640	385	390	330	235	440	360	598	315	-	39	6
Ц2 – 650СПШ	1298	910	453	480	410	296	560	470	690	315	50	39	8
Ц2 – 750СПШ	1455	900	445	570	480	340	650	560	783	355	100	45	8
Ц2 – 1000СПШ	1905	1200	500	740	645	445	860	760	1018	450	155	52	8

Размеры концов входных и выходных валов

Типоразмер редуктора	Выходной вал в виде части зубчатой муфты											
	m	z	A	k	k_1	k_2	k_3	k_4	D	D_1	D_2	D_3
Ц2 – 250СПШ	3.5	40	198	180	38	43	20	40	95	72	62	147
Ц2 – 300СПШ	5	40	227	205	50	55	25	40	105	80	70	210
Ц2 – 350СПШ	6	40	255	230	60	65	30	40	140	110	100	252
Ц2 – 400СПШ	6	40	280	255	60	65	30	50	140	110	100	252
Ц2 – 500СПШ	8	40	330	295	65	85	40	20	215	150	60	336
Ц2 – 650СПШ	10	40	410	370	70	90	50	20	230	160	70	420
Ц2 – 750СПШ	12	40	480	430	90	105	60	45	290	200	140	504
Ц2 – 1000СПШ	16	40	645	580	130	150	80	55	445	320	230	672

Типоразмер редуктора	Вал	l	l_1	l_2	d_1	d_2	d_3	t	b	h
Ц2 – 250СПШ	Входной вал	220	80	58	30	42	27.1	5	5	3
Ц2 – 300СПШ		255	80	58	35	42	32.1	6	6	3.5
Ц2 – 350СПШ		300	110	82	40	50	35.3	8	10	5
Ц2 – 400СПШ		325	110	82	50	70	45.9	8	12	5
Ц2 – 500СПШ		390	140	105	60	80	54.75	10	16	5
Ц2 – 650СПШ		480	140	105	70	90	64.75	11	18	7
Ц2 – 750СПШ		570	170	130	80	105	73.5	12	20	7.5
Ц2 – 1000СПШ		740	210	165	100	125	91.75	13	25	8
Типоразмер редуктора	**Вал**	l_3	l_4	l_5	d_4	d_5	d_6	t_1	b_1	h_1
Ц2 – 250СПШ	Выходной вал (форма К)	280	140	105	65	80	59.75	10	16	6
Ц2 – 300СПШ		300	140	105	75	90	69.75	11	18	7
Ц2 – 350СПШ		345	170	130	85	105	78.5	12	20	7.5
Ц2 – 400СПШ		375	170	130	95	115	88.5	14	22	9
Ц2 – 500СПШ		445	210	165	110	140	101.75	14	25	9
Ц2 – 650СПШ		550	250	200	140	180	130	18	32	11
Ц2 – 750СПШ		645	300	270	170	210	158	20	36	12
Ц2 – 1000СПШ		805	350	280	220	270	206	25	45	15
Типоразмер редуктора	**Вал**	l_6	l_7	l_8	d_7	d_8	d_9	t_2	b_2	n
Ц2 – 250СПШ	Выходной вал (форма Ц)	255	105	20	65	М10	32	71	18	2
Ц2 – 300СПШ		280	105	22	75	М12	50	82	20	2
Ц2 – 350СПШ		320	110	22	85	М12	50	93	22	2
Ц2 – 400СПШ		350	130	22	95	М12	50	104	25	2
Ц2 – 500СПШ		415	165	22	110	М12	80	120	28	3
Ц2 – 650СПШ		510	200	22	140	М12	80	152	36	3
Ц2 – 750СПШ		595	240	29	170	М16	105	184	40	3
Ц2 – 1000СПШ		745	280	32	220	М20	140	237	50	3

Условное обозначение редуктора при заказе

Редуктор Ц2 – 500СПШ – 25 – 32 – Ц – У3

Тип редуктора
Общее межосевое расстояние, мм
Производитель (ООО «СПИН»)
Схема исполнения (шевронная)
Передаточное число
Схема сборки
Исполнение конца тихоходного вала
Климатическое исполнение и категория размещения по ГОСТ 15150-69

Примечание:

1.Исполнение конца тихоходного вала может быть цилиндрическим – Ц, коническим - К в виде части зубчатой муфты – М, для присоединения командоаппарата – КА.

2.Исполнение тихоходного вала в виде части зубчатой муфты выполняется по вариантам сборки – 11, 12, 21, 22, 31, 32.

3.Возможно изготовление данного типа редукторов с передаточными числами, согласованными с заказчиком. Редуктор выполнен по шевронной схеме.

4.Допускается изготовление данного типа редукторов с нестандартными диаметрами валов, согласованные с заказчиком, по вариантам сборки – 13, 23, 33.

Адрес: РОССИЯ, г. Орел, ул. Комсомольская, д. 279, литер Б1, помещение 19
Тел.: (4862) 72-61-95, 72-61-76. Тел./факс: (4862) 72-60-93
www.spingear.ru www.ooo-спин.рф e-mail: info@spingear.ru